

МОНТАЖНЫЕ ЭЛЕМЕНТЫ

ПОЗ	НАИМЕНОВАНИЕ	КОЛ	МАТЕРИАЛ	МАССА ЕД-ЦЫ, КГ
1	ОСТ 34-42-658-84 ТРУБА 76х3	3.063 М	20ТУ 14-3-190-2004	5.40
2	ОСТ 34-42-658-84 ТРУБА 57х3	0.312 М	20ТУ 14-3-190-2004	4.00
3	ОСТ 34-42-658-84 ТРУБА 32х2	0.068 М	20ТУ 14-3-190-2004	1.48
4	21 ОСТ 34-42-674-84 ТРОЙНИК ПЕРЕХОДНЫЙ С 65х50х4-IIIс	2	СБОРНЫЙ	1.78
5	ОСТ 34 10.700-97 ПЕРЕХОД КАС 76х3.5х57х3.0-70	1	20ТУ 14-3-190-2004	0.40
6	17 ОСТ 34-42-674-84 ТРОЙНИК ПЕРЕХОДНЫЙ С 65х15х4-IIIс	1	СБОРНЫЙ	1.27
7	ОСТ 34 10.699-97 ОТВОД АС 90° 76х3.5	2	20ТУ 14-3-190-2004	1.00
8	ОСТ 34 10.700-97 ПЕРЕХОД КАС 57х4.0х38х2.0-50	1	20ТУ 14-3-190-2004	0.20
9	ОСТ 34 10.699-97 ОТВОД АС 90° 57х3.0	2	20ТУ 14-3-190-2004	0.50
10	10 ОСТ 34-42-664-84 ПЕРЕХОД 32х25-4	1	20-5-Т ГОСТ 1050-88*	0.30
11	КПЛВ.491144.026-04 2BIIIс ТУ 3742-004-49149890-2008 КЛАПАН ЗАПОРНЫЙ СИЛЬФОННЫЙ С РУКОЯТКОЙ С ПАТРУБКАМИ ПОД ПРИВАРКУ DN 25 Pp 1,6 МПа Tp 250°C УГЛЕРОДИСТАЯ СТАЛЬ	1	СБОРНЫЙ	2.60
12	3VF52Y023 ОПОРА СКОЛЬЗЯЩАЯ	1		-
13	3VF52Y024 ОПОРА СКОЛЬЗЯЩАЯ	1		-

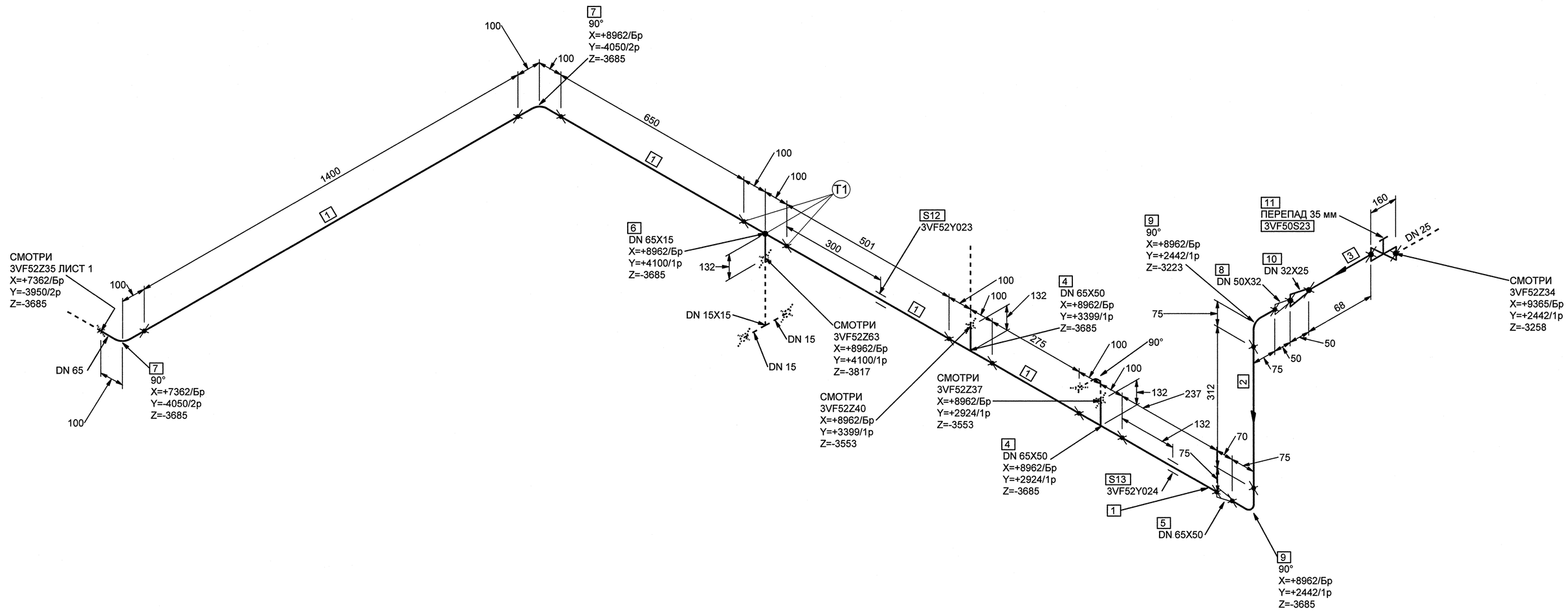

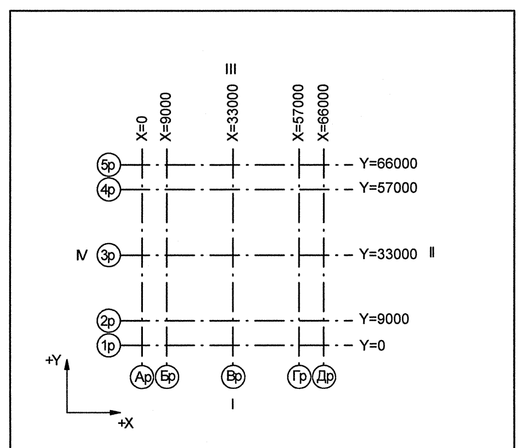

Номер трубопровода - VI
Подведомственность - ПНАЭГ 7-008-89
Классификационное обозначение по НП-001-97 - ЗНО
Группа по ПНАЭГ 7-008-89 - С
Класс безопасности по НП-001-97 - 3
Категория сейсмостойкости по НП-031-01 - I
Рабочие параметры: Pp= 0.58 МПа, tp=45°С
Параметры гидроиспытания: Pг=0.87 МПа, t не менее 5°С
Среда- Техническая вода группы А

3TG11Z01_01		3	DN 100	Z+ 2700 X+ 175 Y- 2775	3TG11W01/N1				S8 3TG11Y01/PT-997				3TG11J01/ TГ-235
Код блока	Трубопроводы проектируемые	Позиция детали	Условный проход	Координаты элементов в здании	Код оборудования/ Номер патрубка	Шов заводской	Шов монтажный	Резьбовое соединение	Позиция опоры Код опоры / код проходки	Направление среды	Переход	Штуцер	Код герметичной проходки/ код проходки

Изм.	Кол.уч.	Лист	№ док.	Подпись	Дата
1	-	Зам.	АПР-12	-	-
Инж.1к.		Куланова			07.11
Пров.вед.инж.		Веренцова			08.11
Пров.нач.гр.		Жук			08.11
Н.контр.		Красняров			08.11

АРХИВНЫЙ ЭКЗЕМПЛЯР

Инв. № подл. R3.00138.1.0.11
Лист 208

R3.VF10.3072.011.02.00.176

Ростовская АЭС Блок 3

Реакторное отделение
Негерметичная часть
Трубопроводы технической воды
группы "А".Обвязка вентустановок

Стадия	Лист	Листов
Р	2	2

Изометрический чертеж
3VF52Z35

ОАО "НИАЭП" 2012

Формат А1

ДОПОЛНИТЕЛЬНЫЕ ПОДПИСИ

Инв. N подл.	Подп. и дата	Взам. инв. N
R3.00138.1.0.11		